Telefon: 07473-7585 Fax: 07473-6363
info@brielmann.com www.brielmann.com

BRIELMANN AUTOKRANE MÖSSINGEN

PKW-Arbeitsbühne RT220

Max. Arbeitshöhe: 22m
Max. Reichweite: 14m
Führerschein: B (3)
Gesamtgewicht: 3,50to
Fahrzeuglänge: 7,20m
Fahrzeughöhe: 3,00m
Fahrzeugbreite: 2,12m
Abstützbreite voll: 3,45m
Abstützbreite halb: 2,70m
Arbeitskorbgröße: 1,40m x 0,70m
Zulässige Aufstellneigung: 5°
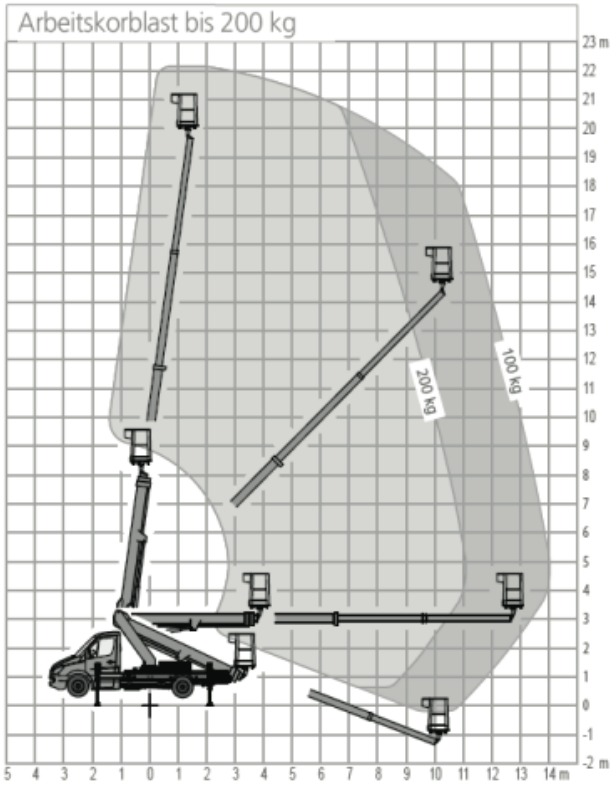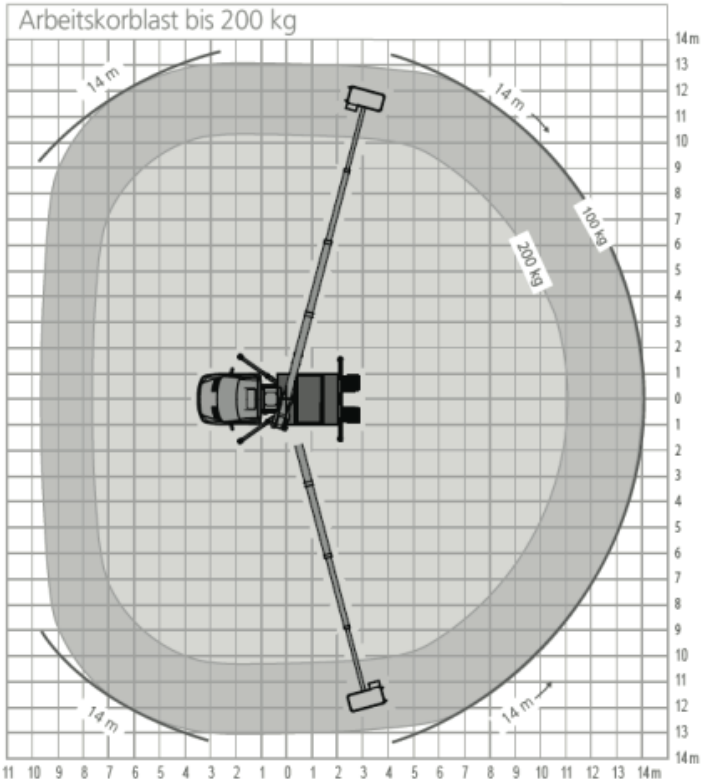
Extras:
- Mit Stromanschluss im Arbeitskorb [muss zugeführt werden / kein Generator]
- Abstützautomatik & Abbauautomatik
- Korbdrehung